VOX - Подвесной унитаз с инсталляцией

E21770RU

Коллекция : VOX

Отделки* :

00 - Белый

Преимущества для конечного пользователя

• ПРОСТОЙ УХОД : Безободковая чаша обеспечивает доступ ко всей поверхности и позволяет эффективно справляться с загрязнениями. Бактериям просто негде задержаться.

• ЭСТЕТИЧНОСТЬ : Скрытые крепления добавляют элегантности внешнему виду

• НАДЕЖНОСТЬ : Сиденье из прочного материала Термодюр выдерживает статическую нагрузку до 150 кг

• ОБСЛУЖИВАНИЕ : Съемное сиденье обеспечивает доступ ко всей поверхности унитаза для эффективного очищения

Преимущества при монтаже

• Тонкий бачок: Толщина бачка всего 15 см

• Регулировка фановой трубы по глубине : Прочный полипропилен с защитным чехлом от конденсата

• Регулировка по высоте : Регулируемые ножки от 0 до 200 мм

• Все крепления в комплекте : Комплект настенных крепежей, 2 шпильки с контргайкой M12 для крепления подвесного унитаза, 4 крепежа к полу, запорный клапан ¼ оборота 3/8, соединительная труба 280 мм, Ø 90 мм с уплотнением, шайбами, гайками и белыми, Коленное соединение для унитаза, ПВХ, Ø 100

• Металлические крепления : Надежные крепления с возможностью регулировки глубины установки

Технические характеристики

• МАТЕРИАЛ : N/A

• ФОРМА : Геометрическая

• ТИП ОБОДА : Без обода

• КРЕПЕЖ ЧАШИ УНИТАЗА : Скрытые

• ВЫПУСК : Горизонтальный выпуск

• ПОТРЕБЛЕНИЕ ВОДЫ : Стандарт: 3/6 л

• ГАРАНТИЯ НА КЕРАМИКУ : 25 лет

Общая информация

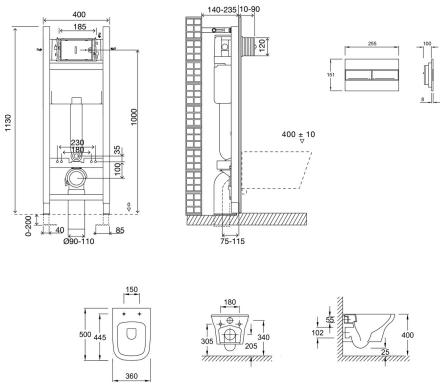

: Подвесной унитаз с инсталляцией. E21770RU. Коллекция : VOX. МАТЕРИАЛ : N/A. ВЫПУСК : Горизонтальный выпуск. ФОРМА : Геометрическая. ПОТРЕБЛЕНИЕ ВОДЫ : Стандарт: 3/6 л. ТИП ОБОДА : Без обода. ГАРАНТИЯ НА КЕРАМИКУ : 25 лет. КРЕПЕЖ ЧАШИ УНИТАЗА : Скрытые.

Этот документ не является публичной офертой

**В зависимости от конфигурации компьютера или настроек принтера, технических факторов и характеристик, цвета, которые Вы видите могут не полностью соответствовать настоящим цветам и являются схематическими.*