Общая категория - Настенная опорная рама

E24156

Коллекция : Общая категория

Отделки* :

NF - Без отделки

Общие характеристики :

Преимущества для конечного пользователя

• НАДЕЖНОСТЬ: Стальная рама с высокоэффективной антикоррозионной защитой. Выдерживает нагрузку до 400 кг.

• Экономия воды: смывной клапан Azor Plus, экономия до 6 л в день, благодаря задержке набора воды 0.4 л с каждого смыва

Преимущества при монтаже

• Регулировка по высоте: регулируемые ножки от 0 до 200 мм

• Регулировка фановой трубы по глубинеУпрощенная система регулировки

• Простой монтаж: полностью оснащенный бачок

• Крепления Fast Fit: запатентованная технология креплений, надежных и простых в установке

• Все крепления в комплекте: комплект настенных крепежей, 2 шпильки с контргайкой M12 для крепления подвесного унитаза, 4 крепежа к полу, запорный клапан 1/4 оборота, соединительная труба 280 мм, Ø90 мм с уплотнением, шайбами, гайками и коленным соединением для унитаза, ПВХ, Ø100мм

Технические характеристики

• **ВЕС :** 7.5 кг

• **УСТАНОВКА :** Напольные

• **ПОТРЕБЛЕНИЕ ВОДЫ :** Стандарт: 3/6 л

• Совместима со всеми панелями смыва Jacob Delafon

• Легкий доступ к подключению воды

• Клапан больше не зафиксирован на задней стенке : Установка клапана с левой и справой стороны, фиксация клапана простым поворотом на ¼

• **МАТЕРИАЛ :** N/A

• **ГАРАНТИЯ НА СИСТЕМУ ИНСТАЛЛЯЦИИ :** 10 лет

• **УПАКОВКА :** Единая упаковка

• Минимальное количество сварных швов

• QR-код на бачке : доступ к списку запчастей, даже спустя много лет

Общая информация

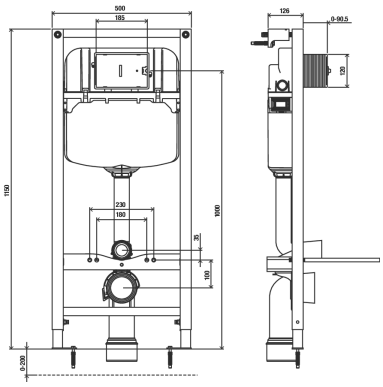

: Настенная опорная рама. E24156. Коллекция : Общая категория. ВЕС : 7.5 кг. МАТЕРИАЛ : N/A. УСТАНОВКА : Напольные. ГАРАНТИЯ НА СИСТЕМУ ИНСТАЛЛЯЦИИ : 10 лет. ПОТРЕБЛЕНИЕ ВОДЫ : Стандарт: 3/6 л. УПАКОВКА : Единая упаковка. Совместима со всеми панелями смыва Jacob Delafon. Минимальное количество сварных швов. Легкий доступ к подключению воды. QR-код на бачке : доступ к списку запчастей, даже спустя много лет. Клапан больше не зафиксирован на задней стенке : Установка клапана с левой и справой стороны, фиксация клапана простым поворотом на ¼.

Этот документ не является публичной офертой

**В зависимости от конфигурации компьютера или настроек принтера, технических факторов и характеристик, цвета, которые Вы видите могут не полностью соответствовать настоящим цветам и являются схематическими.*